NEU: Feuerschutzvorhang FlexFire

Unauffällig integrierbarer textiler Brandschutz für Objekt- und Industriebau

E30 E60 E90 E120

HÖRMANN

Hörmann Markenqualität

Zukunftsorientiert und verlässlich

ThyssenKrupp Quartier in Essen mit Hörmann Produkten

Fortschritt in Schnelligkeit

Wachsende und sich verändernde Anforderungen an Funktion und Sicherheit verlangen gerade bei beweglichen Bauelementen wie Toren und Türen ständig Neuentwicklungen und Verbesserungen in der Konstruktion und Ausstattung. Hier beweisen unsere qualifizierten Entwicklungsteams immer wieder ihre hohe Fachkompetenz.

Produktion auf höchstem Niveau

Hörmann setzt auf modernste Produktionstechnik in hochspezialisierten Werken. Computergesteuerte Bearbeitung garantiert maßhaltige Elemente mit perfektem Sitz aller Beschläge und Funktionsteile.

Als führender Hersteller von Toren, Türen und Zargen in Europa sind wir einer hohen Produkt- und Service-Qualität verpflichtet. Auf dem internationalen Markt setzen wir damit Standards.

Hochspezialisierte Werke entwickeln und produzieren Bauelemente, die sich durch Qualität, Funktionssicherheit und Langlebigkeit auszeichnen.

Mit der Präsenz in den wichtigsten internationalen Wirtschaftsregionen sind wir ein starker, zukunftsorientierter Partner für den Objekt- und Industriebau.

Brandschutzzentrum mit Testlabor

In internen Brandtests in unserem Brandschutzzentrum werden ständig Neu- und Weiterentwicklungen auf den geforderten Feuerwiderstand und die Rauchdichtigkeit geprüft. Erkenntnisse aus diesen Tests geben ein hohes Maß an Sicherheit für den Brandschutz im Objekt.
Mit diesen Tests werden optimale Voraussetzungen für die offiziellen Prüfungen in den akkreditierten Prüfstellen zur Erteilung der amtlichen Zulassung geschaffen.

Kompetente Objektbetreuung

Erfahrene Fachberater der kundennahen Vertriebsorganisation begleiten Sie von der Objektplanung über die technische Klarstellung bis hin zur Bauabnahme.

Die fachgerechte Montage garantieren erfahrene Hörmann Monteure und das in Seminaren geschulte Fachpersonal der Hörmann Partner.

Gute Gründe für Hörmann

Feuerschutzvorhang für Objekt- und Industriebau

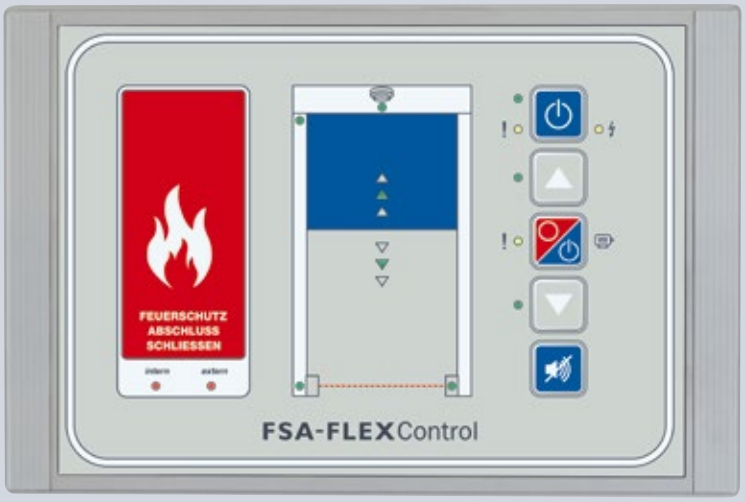

1 Platzsparende Konstruktion

Schmale Führungsschienen in den Abmessungen 115 x 75 mm sorgen für eine **unauffällige seitliche Führung** des textilen Brandschutzes, die dadurch komplett in die Baugeometrie eingepasst werden kann. Das platzsparende Wellengehäuse mit integriertem Rohrmotor ermöglicht den Einbau in einer abgehängten Decke, so dass die gesamte Konstruktion **nahezu unsichtbar** in die vorhandene Architektur integriert werden kann.

2 Zuverlässige Steuerungseinheit

Für eine **zuverlässige Schließung** des Vorhangs bei Rauchentwicklung im Brandfall ist der textile Feuerschutzvorhang FlexFire serienmäßig mit der Feststellanlagensteuerung FSA-FLEXControl ausgestattet. In Kombination mit optischen oder thermischen Brandmeldern, die den Torbereich überwachen, entspricht diese Feststellanlage den Anforderungen nach EN 14637. Zudem ist der Anschluss an eine bauseitige Brandmeldezentrale möglich.

NEU
Vollautomatische Einlernfahrt im Standard

3 Schnelle Montage

Serienmäßig liefern wir den Feuerschutzvorhang FlexFire mit in der Führungsschiene verdeckt liegend eingebauten Magnetkontakten aus. Sie erhalten darüber hinaus die Torwelle bereits mit werkseitig eingesetztem Rohrmotor. Das System bietet in Kombination mit der Steuerungseinheit FSA-FLEXControl und dem leitungsüberwachten Rohrmotor eine vollautomatische Einlernfahrt. Zusätzlich macht eine vorkonfektionierte Verkabelung das Torsystem **montage- und servicefreundlich.**

4 Oberfläche nach Wunsch

Die Führungsschiene, die Wellenverkleidung und die Abschlussleiste liefern wir serienmäßig aus verzinktem Stahl.
Für eine **farblich abgestimmte** Gestaltung bieten wir die Komponenten optional in RAL nach Wahl und in Sonderfarben an.

Qualität im Detail

Feuerschutzvorhänge mit intelligenter Steuerungseinheit

E30

E60

E90

E120

1 Führungsschienen
- zweiteilige Führungsschiene
- optional in RAL nach Wahl

2 Textiler Behang
- mit V4A Draht verstärktes, graues Glasfilament-gewebe
- für Brandbelastungen bis zu 120 min.
- geringes Gewicht und geringer Platzbedarf

3 Wellenverkleidung
- je nach Einbausituation sichtbar oder verdeckt liegend in der Zwischendecke

4 Integrierter Rohrmotor
- ruhiger, leiser Torlauf
- vorkonfektionierte Verkabelung

5 Abschlussleiste
- massive Abschlussleiste als Schließgewicht schließt das Tor mechanisch bei Stromausfall, Rauchdetektion oder bei Auslösung bzw. Bedienung von Hand

6 Magnetkontakteinheit
- im Standard verdeckt liegende Magnetkontakte
- nicht sichtbar in Führungsschiene integriert
- automatische Einlernfahrt durch Verbindung mit Steuerung FSA-FlexControl

7 FSA-FLEXControl Steuereinheit
- bis zu 20 Brandmelder anschließbar
- erfüllt die DiBt Richtlinien
- vollautomatische Einlernfahrt
- Bedienfolie mit integriertem Handauslösetaster
- Signalaustausch für Gebäudeleittechnik möglich
- mögliche Anschlüsse: eine motorische Öffnungshilfe, 2 Haftmagnete, 3 Endschalter, 2 Lichtschranken, Hupe / Blitzleuchte, 2 Sicherheitskontaktleisten, externe Handsender und Funkempfänger zum Öffnen / Schließen, Funkbrandmelder

1

2

3

5

7

Automatische Sicherheit im Brandfall

Hörmann Feststellanlage

Akustische und optisch-akustische Warnanlagen 1

Neben der Standard-Warnanlage mit rein akustischem Signal – in der FSA-FLEXControl bereits enthalten – ist optional eine Variante mit optischem und akustischem Signal nach DIN EN 14600 lieferbar. Diese optisch/akustische Blitzleuchte wird durch die Steuerung FSA-OAW (siehe Abbildung) in Verbindung mit der FSA-FLEXControl angesteuert.

1

Optischer Brandmelder H-RM-4070 2

Der optische Brandmelder arbeitet nach dem bekannten Streulichtprinzip. Das bemerkenswerte flache Design des Brandmelders erlaubt die Raucherkennung über ein breites Spektrum von Bränden. Die Sensorkammer enthält einen optischen Sensor, der in der Lage ist, sowohl zurückgeworfenes als auch normal eintretendes Streulicht zu messen. Die Stabilität des Melders wird außerdem durch den Einsatz von Algorithmen gesteigert, die entscheiden, wann der Melder in den Alarmstatus wechselt. Dadurch wird die Wahrscheinlichkeit der Alarmauslösung reduziert, die durch Rauch ohne einen wirklichen Brandherd entsteht. Der Melder ist nach EN54-7 zugelassen.

2

Thermomelder H-TM-4070 3

Der Thermomelder H-TM-4070 misst alle zwei Sekunden die Umgebungstemperatur. Ein Mikroprozessor speichert die Temperaturmessdaten und vergleicht diese mit den voreingestellten Grenzwerten, um festzustellen, ob ein fest eingestellter Maximalwert – die Alarmschwelle – erreicht wurde. Der Melder ist nach EN54-7 zugelassen.

3

Größen, Haupt- und Zusatzfunktionen

FlexFire

Hauptfunktion
Raumabschluss

E30

E60

E90

E120

Feuerschutzvorhang FlexFire	Maße
E30 Raumabschluss	
Breite (mm)	1000 – 5000
Höhe (mm)	2000 – 5000
E60 Raumabschluss	
Breite (mm)	1000 – 5000
Höhe (mm)	2000 – 5000
E90 Raumabschluss	
Breite (mm)	1000 – 5000
Höhe (mm)	2000 – 5000
E120 Raumabschluss	
Breite (mm)	1000 – 5000
Höhe (mm)	2000 – 5000
Öffnungs- und Schließgeschwindigkeit	
Öffnen (s/m)	12
Schließen (s/m)	6
Gewebe	
Gewicht, ca. (g/m²)	700
Dicke, ca. (mm)	0,5
Führungsschiene	
Material/Oberfläche: Stahl verzinkt, optional in RAL nach Wahl	
Abmessung B × H (mm)	115 × 70
Wellengehäuse	
Material/Oberfläche: Stahl verzinkt, optional in RAL nach Wahl	
Abmessung B × H (mm): für Vorhanghöhe ≤ 3500 mm	250 × 283
Abmessung B × H (mm): für Vorhanghöhe > 3500 mm	300 × 320

Hinweis
Größere Torbreiten und Torhöhen sind auf Anfrage erhältlich.

Wichtig
Raumabschluss E30, E60, E90, E120
Raumabschluss „E“ ist die Fähigkeit eines Bauteils mit raumtrennender Funktion, die Beanspruchung eines nur an einer Seite angreifenden Feuers so zu widerstehen, dass ein Feuerdurchtritt zur unbeflammten Seite mit 30, 60, 90 bzw. 120 Minuten verhindert wird.

Einbaudaten

Vertikal- und Horizontalschnitte

Montagearten Wellengehäuse

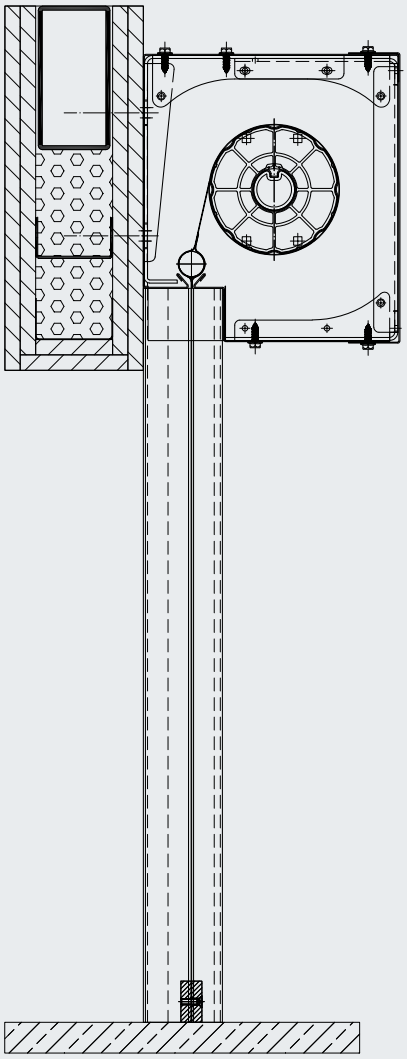

Wandmontage (Ständerwerk)

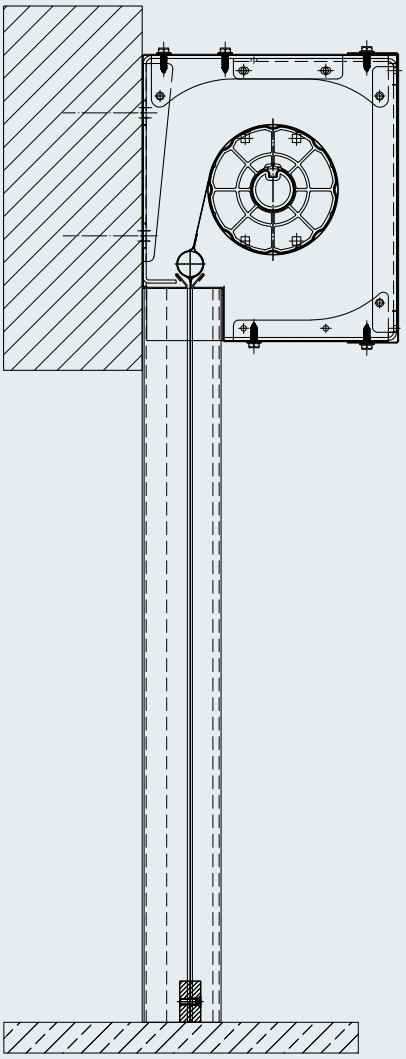

Wandmontage (Mauerwerk, Porenbeton)

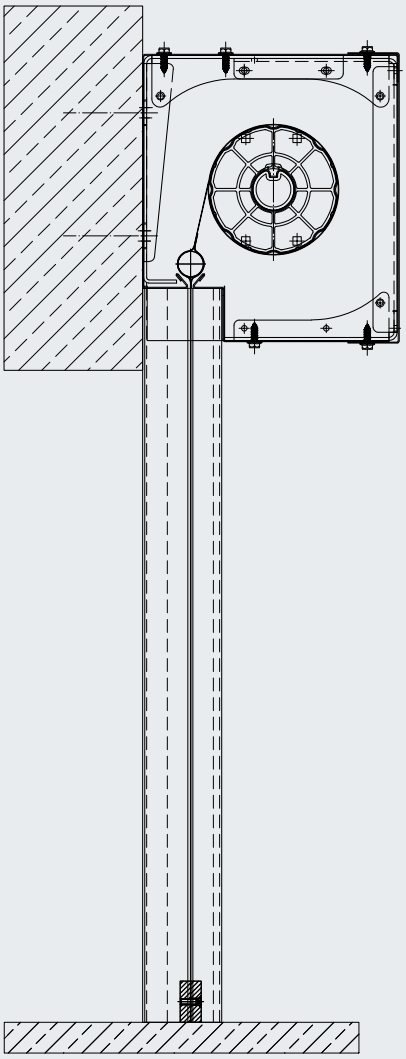

Wandmontage (Beton)

Montagearten Führungsschiene

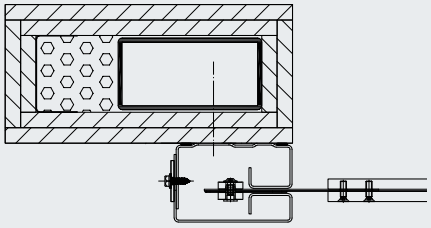

Montage vor der Laibung (Ständerwerk)

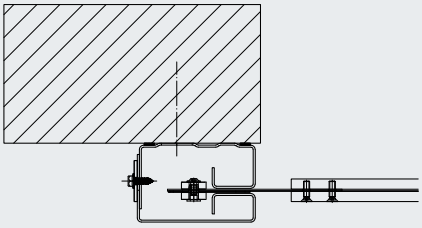

Montage vor der Laibung (Mauerwerk, Porenbeton)

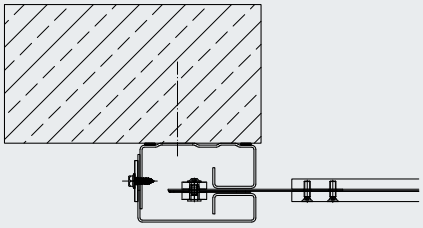

Montage vor der Laibung (Beton)

Hörmann Produktprogramm

Alles aus einer Hand für Ihren Objektbau

Schneller Service bei Prüfung, Wartung und Reparatur
Durch unser flächendeckendes Service-Netz sind wir auch in Ihrer Nähe und rund um die Uhr für Sie einsatzbereit.

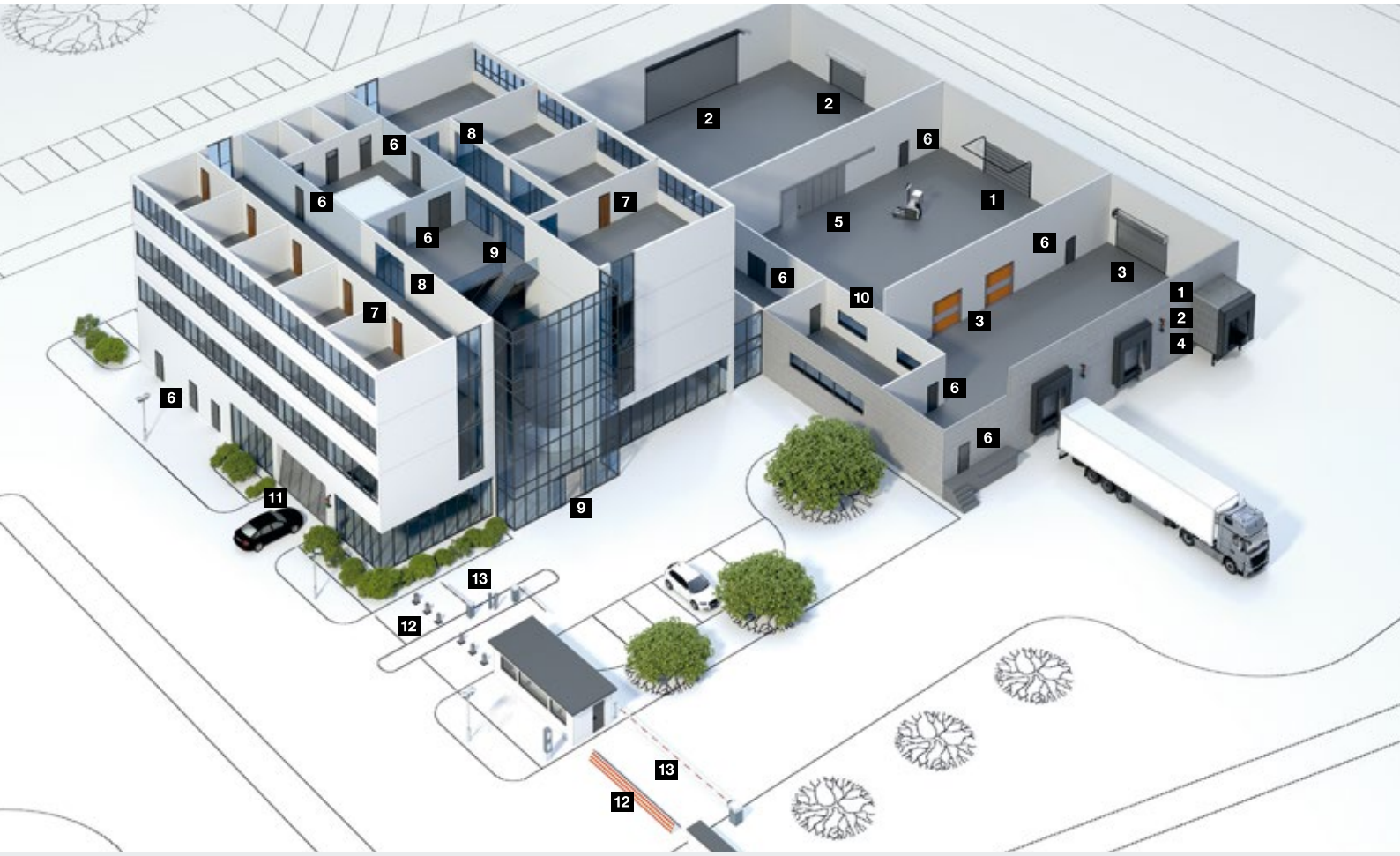

1 **Sectionaltore**

2 **Rolltore und Rollgitter**

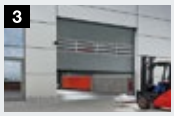
3 **Schnelllauftore**

4 **Verladetechnik**

5 **Stahl- und Edelstahl-Schiebetore**

6 **Stahl- / Edelstahl-Objekttüren**

7 **Stahlzargen mit hochwertigen Holz-Funktionstüren von Schörghuber**

8 **Rohrrahmenobjekttüren**

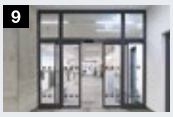
9 **Automatik-Schiebetüren**

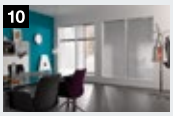
10 **Durchblickfenster**

11 **Sammelgaragentore**

12 **Poller und Durchfahrtssperren**

13 **Schrankenanlagen und Kassensysteme**

Hörmann: Qualität ohne Kompromisse

Hörmann KG Amshausen, Deutschland

Hörmann KG Antriebstechnik, Deutschland

Hörmann KG Brandis, Deutschland

Hörmann KG Brockhagen, Deutschland

Hörmann KG Dissen, Deutschland

Hörmann KG Eckelhausen, Deutschland

Hörmann KG Freisen, Deutschland

Hörmann KG Ichtershausen, Deutschland

Hörmann KG Werne, Deutschland

Hörmann Alkmaar B.V., Niederlande

Hörmann Legnica Sp. z o.o., Polen

Hörmann Beijing, China

Hörmann Tianjin, China

Hörmann LLC, Montgomery IL, USA

Hörmann Flexon LLC, Burgettstown PA, USA

Shakti Hörmann Pvt. Ltd., Indien

Als einziger Hersteller auf dem internationalen Markt bietet die Hörmann Gruppe alle wichtigen Bauelemente aus einer Hand. Sie werden in hochspezialisierten Werken nach dem neuesten Stand der Technik gefertigt. Durch das flächendeckende Vertriebs- und Servicenetz in Europa und die Präsenz in Amerika und Asien ist Hörmann Ihr starker, internationaler Partner für hochwertige Bauelemente. In einer Qualität ohne Kompromisse.

GARAGENTORE

ANTRIEBE

INDUSTRIETORE

VERLADETECHNIK

TÜREN

ZARGEN

Stand 05.2019 / Druck 05.2019 / HF 87256 de / G.xx www.hoermann.com

HÖRMANN